申威台式机

特点

- 国产申威 SW421 处理器
- 国产 SW-64 指令集
- 支持多种国产主流操作系统
- 支持多种主流国产应用软件
- 标准紧凑台式机机箱

应用

- 办公桌面
- 网络通讯
- 数据中心
- 轨道交通
- 工业控制

软件支持

操作系统	深度、麒麟、统信、道系统
BIOS 固件	神威固件 V2.0，支持 PXE、固件安全管理、固件自升级
办公软件	金山 WPS、永中 office、福昕数科阅读器、Thunderbird 邮件等
OA 系统	中宏利达 OA、泛微 OA、致远协同办公系统
云软件	深信服、电科云、凌云云桌面 臻善云平台、麒麟信安云平台
设计软件	QT、eclipse、超图 GIS、VNC

环境参数

工作温度	0℃~+45℃
储存温度	-40℃~+55℃
工作湿度	80%±5%
EMC	GB17625.1-2012
安规	GB4943.1-2011 GB/T9254-2008
振动	GB/T9813.1-2016
冲击	GB/T9813.1-2016

产品概述

申威台式机采用申威 421 作为核心处理单元，申威 421 为 64 位字长的国产高性能四核通用处理器，该处理器集成了 4 个 64 位 RISC 结构的申威处理器核心、64 位双通道 DDR3 存储控制器和 PCI-E 3.0 标准 I/O 接口。

该产品以申威 421 处理器为核心，通过外围扩展芯片扩展出 USB、VGA/DVI/LVDS、SATA 和以太网等标准 IO 接口，可广泛应用于家用、办公、工业控制等各种场所。

硬件信息

CPU	申威 421(BGA)，4 核
内存	4GB*2-DDR3
存储	标配 120GB SSD 固态硬盘
外部接口	1x 10Mbps/100Mbps/1000Mbps自适应以太网口 6x USB3.0接口 type-A接口 1x 耳机接口，1x 麦克风接口 1x VGA接口，1x HDMI接口，1x DVI接口
其它	适配 DVD 刻录机

常规参数

电源输入	输入电源为 100-240V/50-60Hz
安装方式	U 盘安装、光驱安装
认证证书	CNAS 资质认证的 EMC、抗扰度、可靠性、信息技术设备安全等实验报告 CCC 国家强制认证产品证书
外形尺寸	370 mm(长)×338 mm(宽)×102 mm(厚)
产品材质	0.6mmSGCC 机箱
硬盘支持	标配 120GB SSD 固态硬盘
重量	约 5.2kg(满载)
功耗	典型功耗 65W

订货信息

D-SW421-2004-BP	内存：8GB 硬盘：120GB SSD，独立显卡
D-SW421-2004-GP	内存：16GB 硬盘：120GB SSD，独立显卡
选配配件	1、可扩展硬盘 2、SATA 光驱 3、显示器 4、键鼠套装

系统功能框图

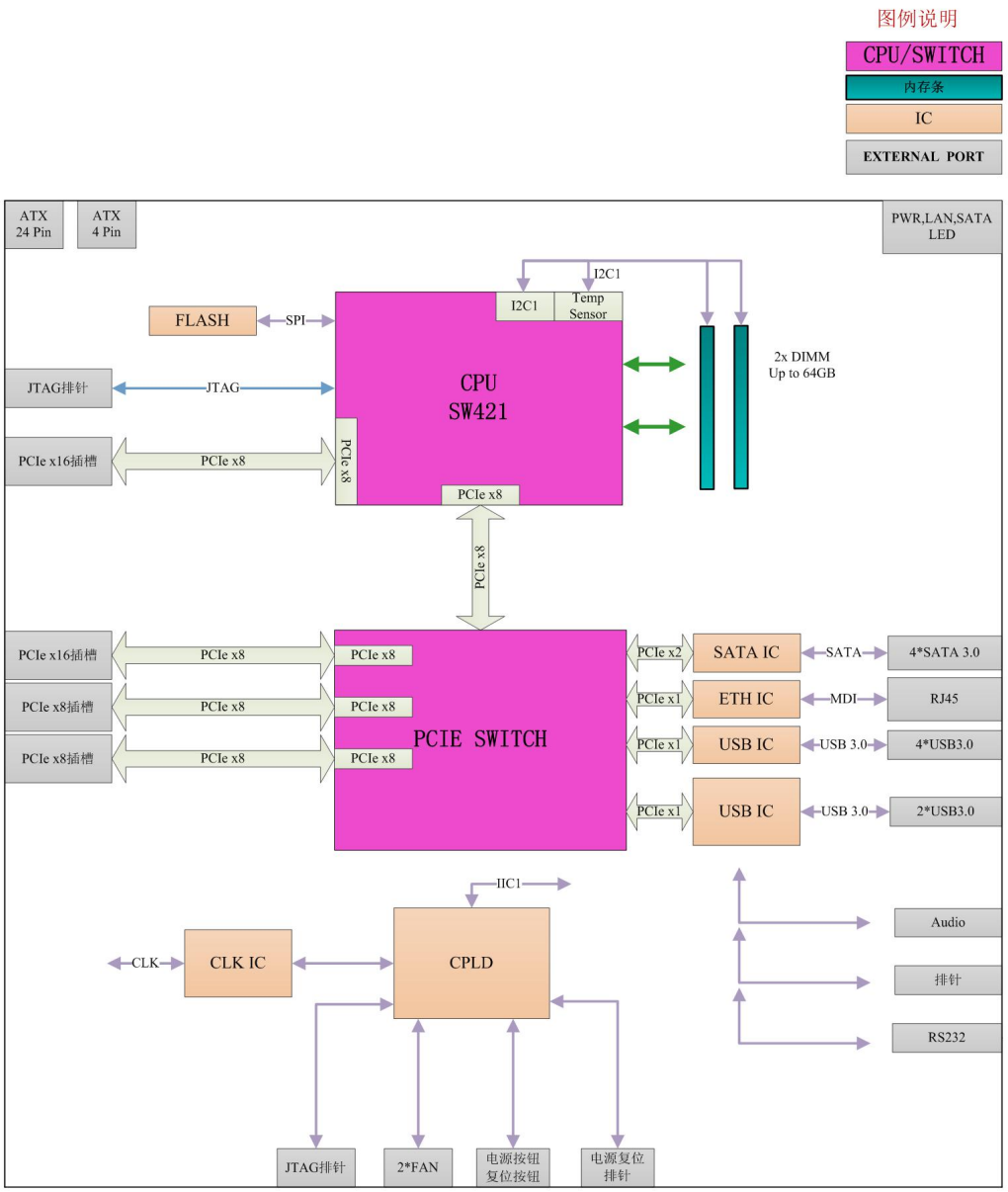

成都申威科技有限责任公司　Chengdu Sunway Technology Co.,Ltd
地址：成都市双流区西南航空港经济开发区双兴大道电子科大科技园 D22 栋，邮编：610200
Address：Building 22, Section D, UESTC Tianfu Science Park, Shuangxing Avenue, Shuangliu District, Chengdu
PostCode:：610200
电话：+86-02868769016
Email：sales@swcpu.cn
公司网址：www.swcpu.cn